Jednokanálový otočný ovladač
SR2202 1-10V + on/off

intuitivní ovládání např jasu LED, žárovek, zářivek atd.
Zatlačením na kolečko se ovladač zapíná/vypíná
otáčením doleva/doprava se mění výstupní
napětí-jas LED základna je z odolného
tvrzeného skla. Ovladač lze instalovat
do běžné instalační krabice. Do hluboké
krabice se pod ovladač vejde i napájecí
zdroj 24VDC
Rozsah regulace je od 1 do 100%
zapínání probíhá v režimu soft-start.

napájecí napětí Uin 24V DC
rozměry 86*86*41

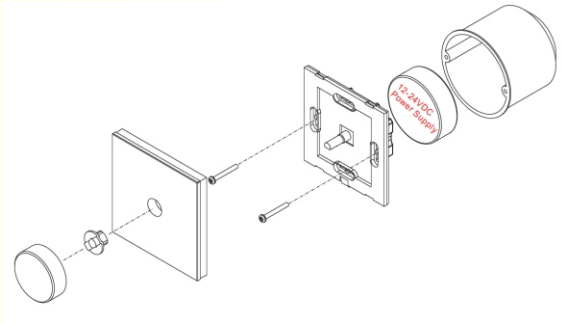

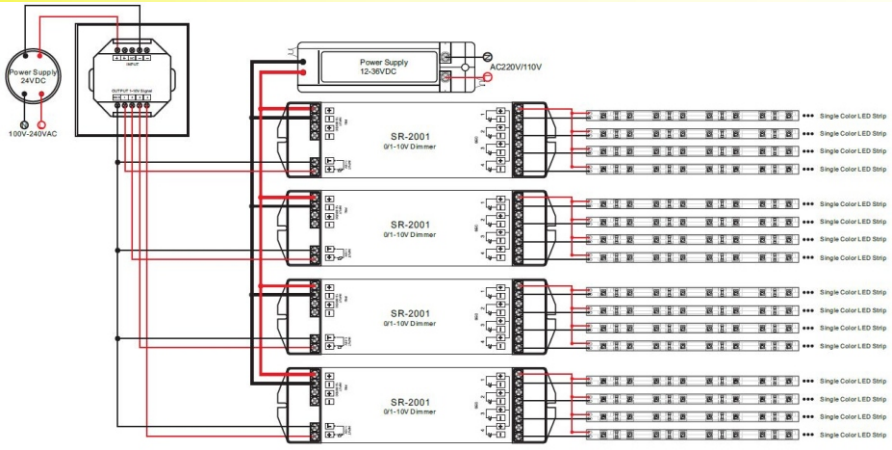

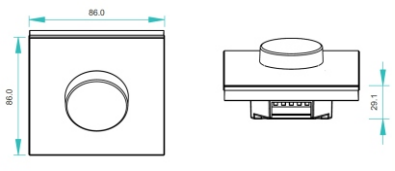

www.czpatriot.cz info@czpatriot.cz
GSM 736 778 005 tlf/fax 483 314 516 483 710 866

CZ Patriot s.r.o. , Opletalova 9 , 46601 Jablonec nad Nisou